Wirtschaftliche Erstellung auftragsspezifischer Betriebsanleitungen

itl-Abendveranstaltung

7.12.2004, München

Dipl.-Ing. Michael Müller-Hillebrand, Erlangen

[itl] cap studio

Ihr Referent

Dipl.-Ing. Michael Müller-Hillebrand

Ingenieurbüro für Dokumentations-Technologie

Kompetenzfelder:

FrameMaker, FrameMaker+XML, FrameScript, WebWorks Publisher, HTML/CSS, XML/XSL, Single-Source Publishing, XML Publishing, Unicode, schlanke CMS/CAM-Systeme

[itl] cap studio

Inhalt

- Überblick: Die Betriebsanleitung im Produktionsprozess
- Architektur: Die Komponenten der Publikationslösung
- Resümee: Daten und Fakten

Die Beteiligten

Auftraggeber:

EMU

EMU Unterwasserpumpen GmbH, Hof/Saale

Realisierung:

itl AG, München und cap studio, Erlangen

[itl] cap studio

Die Betriebsanleitung im Produktionsprozess

Frühere Situation

Wichtigste Ziele

Situation heute

Frühere Situation

- PageMaker, jedes Kapitel als PCL-Datei
- Nur zehn variable Texte
- Kein aktualisierbares Inhaltsverzeichnis
- Keine Version für Win32
- Aufwändige Neueinrichtung nach jeder Überarbeitung durch IT-Abteilung

Wichtigste Ziele

- Loslösung von proprietärer Host-Software
- Reduzierung des technischen Aufwandes bei Aktualisierungen
- Mehr variable Texte in den Dokumenten
- Produktionskapazität von mindestens 10 BA/h
- Preisgünstige Lösung
- Erweiterbares Konzept
- Flexibel nutzbar

Situation heute

[itl] cap studio

Auftragseingang

[itl] cap studio

Fertigungssteuerung

[itl] cap studio

Demo

Datei Bearbeiten Ansicht Favoriten Extras ?

EMU

Portal

Benutzer: hopperdietzel

BA anlegen

- Übersicht
- BA suchen

© 2003-2004 itl AG, München
Version 1.2

Auftragssteuerung Betriebsanleitungen

Betriebsanleitungen anlegen: Betriebsanleitung bearbeiten

Masch.nr.	Produkttyp	Sprache	Auflage	Status	bearbeitet	gedruckt	Aktionen
DEMO0815	**SW: KS**	Tschechisch	2	Neu	2004-08-31 15:30:03 hopperdietzel		Speichern Abbrechen In Arbeit **Drucken benötigt Freigabe**

Kopie aller Einstellungen mit neuer Maschinennummer benötigt Freigabe.

Kleinserie mit aufsteigenden Maschinennummern benötigt Freigabe.

Maschinendaten aus Datei Durchsuchen... einlesen

Kapitel (12)

Die Auswahl der Kapitel erfolgt automatisch aufgrund der Zuordnungen in den Stammdaten.

- Titel (SW)
- Inhaltsverzeichnis
- Kapitel 1
- Kapitel 2
- Kapitel 3 (SW)
- Kapitel 4
- Kapitel 5 (SW: KS)

Anhänge (8) zuordnen

Klicken Sie **zuordnen** um andere Anhänge auszuwählen. Klicken Sie **Freigabe** um die Auswahl freizugeben.

Freigabe

- Typenblatt KS220
- Typenblatt KS24
- Typenblatt KS32
- Typenblatt KS37-70
- Typenblatt KS8-15
- Elektrischer Anschlussplan

Maschinendaten bearbeiten

Klicken Sie **bearbeiten** um Maschinendaten zu ändern. Klicken Sie **Freigabe** um die Daten freizugeben.

Freigabe

- Baujahr: 2004-999
- Auftragsnummer: 61013433/10
- Produkt: sw
- Maschinentyp: KS15
- Maschinenausführung: A
- Maschinenbaumuster: 2

Fertig Lokales Intranet

itl cap studio

Montage

Im Versand

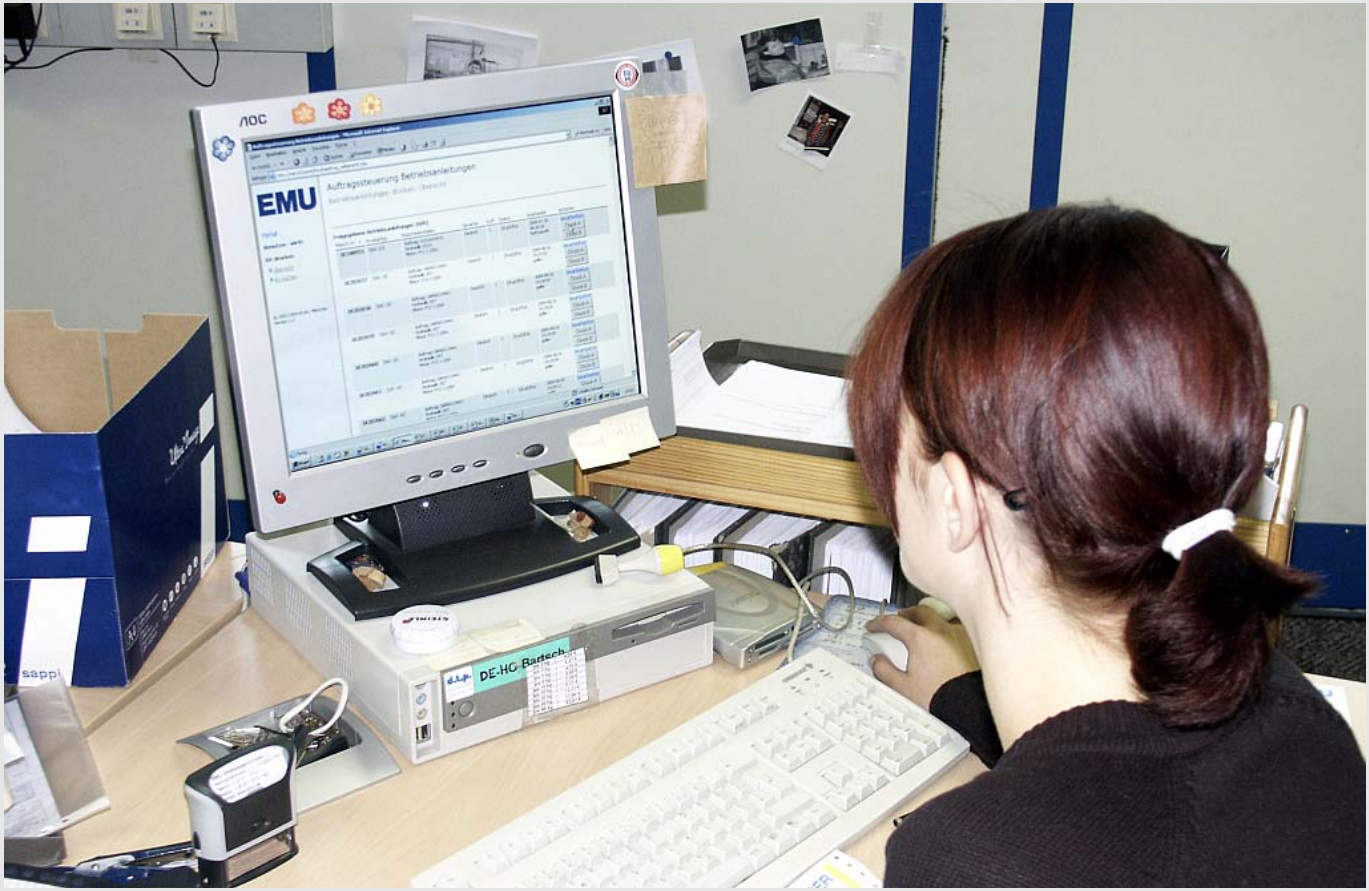

[itl] cap studio

Demo

Datei Bearbeiten Ansicht Favoriten Extras ?

EMU

Portal

Benutzer: hopperdietzel

BA drucken

- Übersicht
- BA suchen

© 2003-2004 itl AG, München
Version 1.2

Auftragssteuerung Betriebsanleitungen

Betriebsanleitungen drucken: Betriebsanleitung suchen

Betriebsanleitung suchen (ein beliebiges Zeichen: "_", beliebige Zeichen: "%", keine Leerzeichen)

Masch.nr.: DEMO Auftragsnummer: Hydrauliktyp: Motortyp: suchen

1 Datensätze

Masch.nr.	Produkttyp	Maschinendaten	Sprache	Aufl.	Status	bearbeitet	gedruckt	Aktionen
DEMO0815	SW: KS	Auftrag: 61013433/10 Hydraulik: KS15 Motor: F12.1-2/9G	Tschechisch	2	Druckfrei	2004-08-31 16:19:00 hopperdietzel	2004-08-31 16:18:24 hopperdietzel	bearbeiten Druck A Druck B

Fertig Lokales Intranet

itl cap studio

Druck

[itl] cap studio

Verpacken

[itl] cap studio

Die Komponenten der Publikationslösung

Anwendersicht

Hinter den Kulissen

Anwendersicht

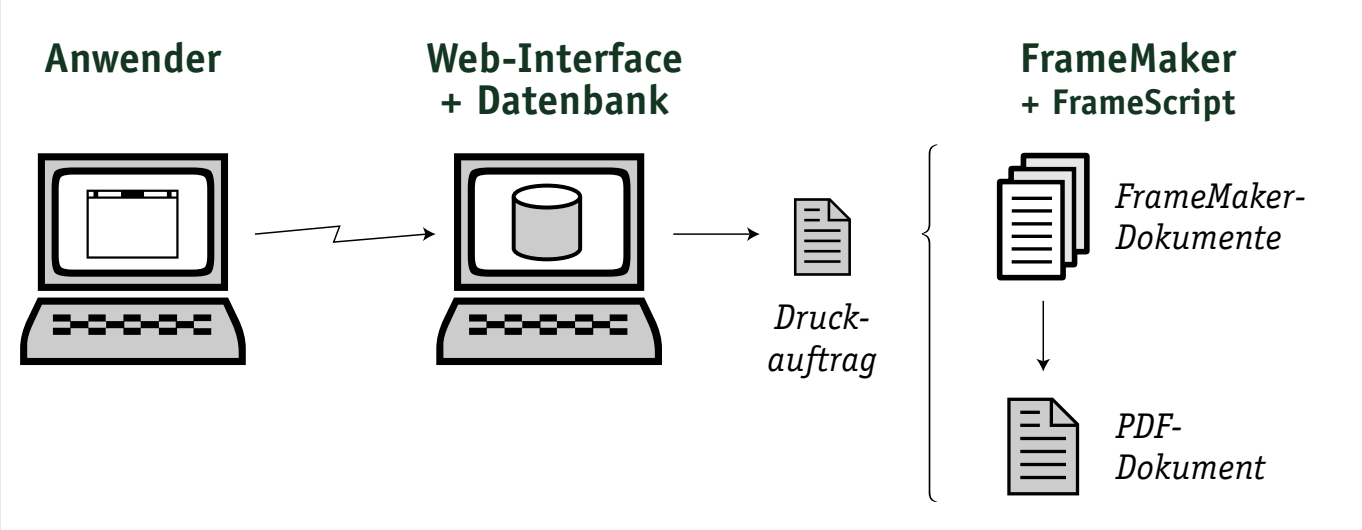

itl cap studio

Hinter den Kulissen

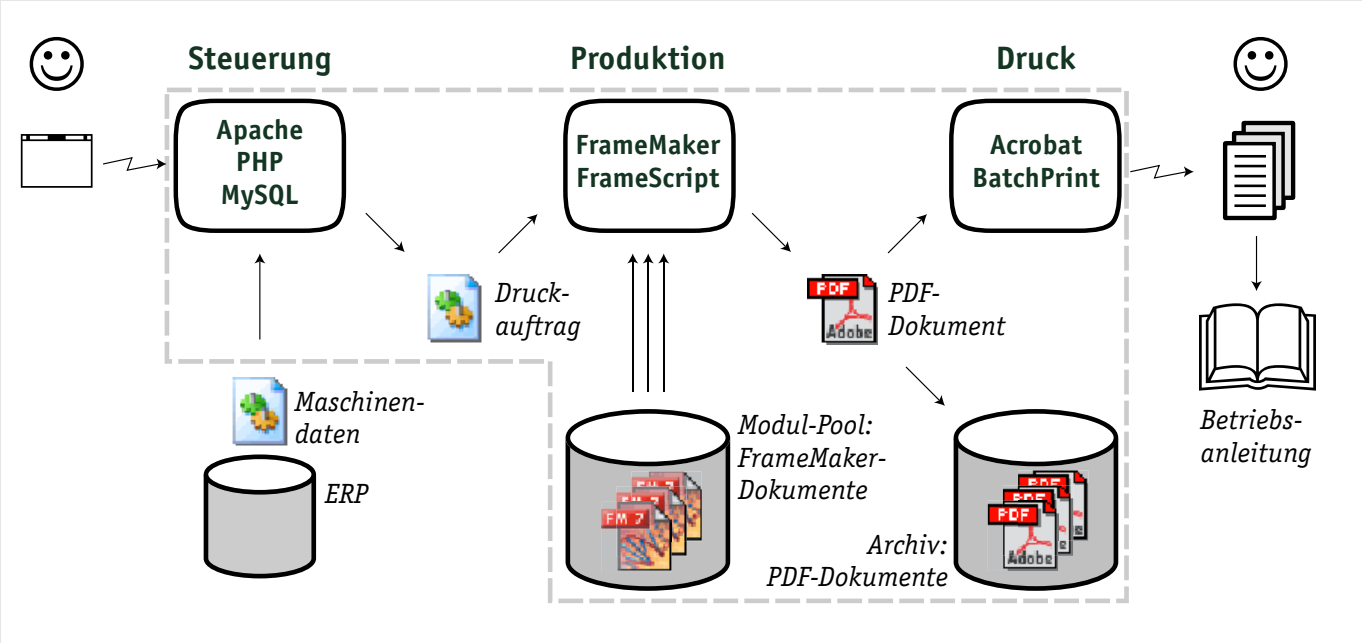

itl cap studio

Aspekte der Architektur

- Klare Dreiteilung der Aufgaben und Tools
- Einfache Schnittstellen
- Ggf. separat skalierbar
- Know-how zu Standard-Tools leicht verfügbar
- Leichte Tests, schnelle Einführung
- Varianz auf Dokument- und Wort-Ebene
- Keine Varianz auf Absatz-/ Abschnittsebene

Daten und Fakten

EMU

Instrukcja obsługi i konserwacji
urządzeń EMU

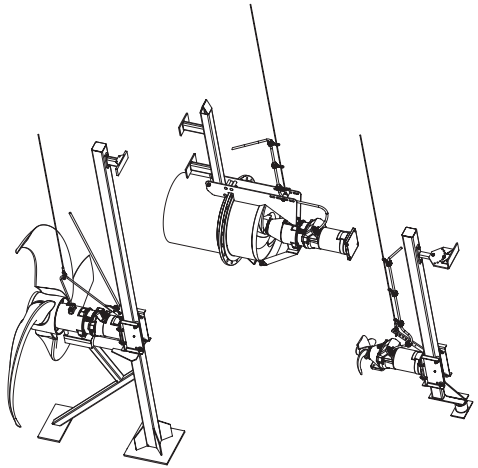

Produkt	:	Mieszadło z silnikiem głębinowym
Typ	:	TR 215.29-4/8V
Numer zlecenia	:	61011682
Numer maszyny	:	284909

EMU - A BRAND OF WILO GROUP

EMU

Manuel de service et de maintenance pour produits EMU

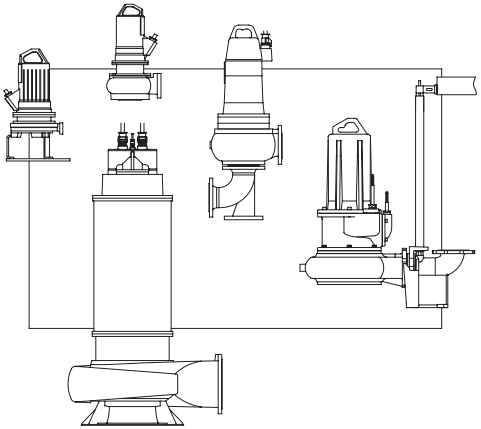

Produit	:	pompe à moteur immergée en eaux usées
Type	:	FA 10.33E-249
Moteur	:	T 172-4/16
No. de commande	:	61013553/10
No. de machine	:	292782

EMU - A BRAND OF WILO GROUP

[itl] cap studio

Wichtigste Ziele

Loslösung von proprietärer Host-Software	
Reduzierung des technischen Aufwandes bei Aktualisierungen	
Mehr variable Texte in den Dokumenten	
Produktionskapazität von mindestens 10 BA/h	
Preisgünstige Lösung	
Erweiterbares Konzept	
Flexibel nutzbar	

Wichtigste Ziele

Loslösung von proprietärer Host-Software	✔
Reduzierung des technischen Aufwandes bei Aktualisierungen	✔
Mehr variable Texte in den Dokumenten	beliebig viele Variablen und Kapitel-Varianten
Produktionskapazität von mindestens 10 BA/h	Software: ca. 60 BA/h (real mit derzeit 2 Druckern: ca. 20 BA/h)
Preisgünstige Lösung	Standard-Tools + Open Source Software
Erweiterbares Konzept	Dreiteilige Architektur
Flexibel nutzbar	über Intranet

[itl] cap studio

Zahlen

- 20 Produkttypen
- Jede BA besteht aus ca. 16 Dokumenten und ca. 50 variablen Werten
- Redaktion pflegt ca. 140 Dokumente
- 12 Sprachen (de, en, fr, nl, pl, ru, sv, sk, es, cz, hu, hr)
- Zuwachs: ca. 15.000 BA/Jahr

Wirtschaftlichkeit

- Zeitersparnis bei der Redaktion: Qualitätsgewinn
- Zeitersparnis bei der IT-Abteilung: nahezu 100%
- Zeitersparnis bei Konfiguration und Produktion jeder BA:
  10 Min./BA × 15.000 BA/Jahr = 2.500h/Jahr
- Externe Kosten: ca. EUR 25.000

[itl] cap studio

Vielen Dank für Ihre Aufmerksamkeit

Rückfragen:

- **Dieter Gust**
  <dgust@itl.de>
- **Michael Müller-Hillebrand**
  <mmh@cap-studio.de>

[itl] cap studio